Bemerkungen

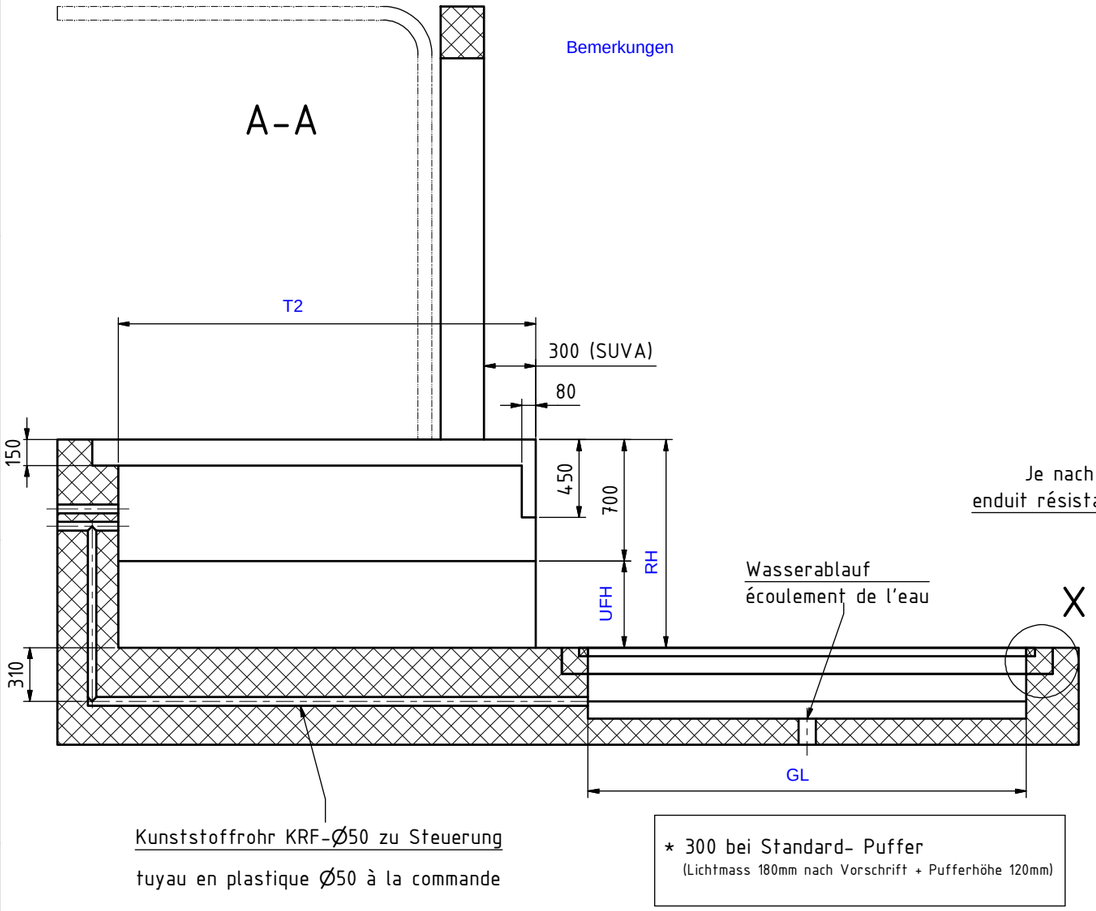

* 300 bei Standard- Puffer
(Lichtmass 180mm nach Vorschrift + Pufferhöhe 120mm)

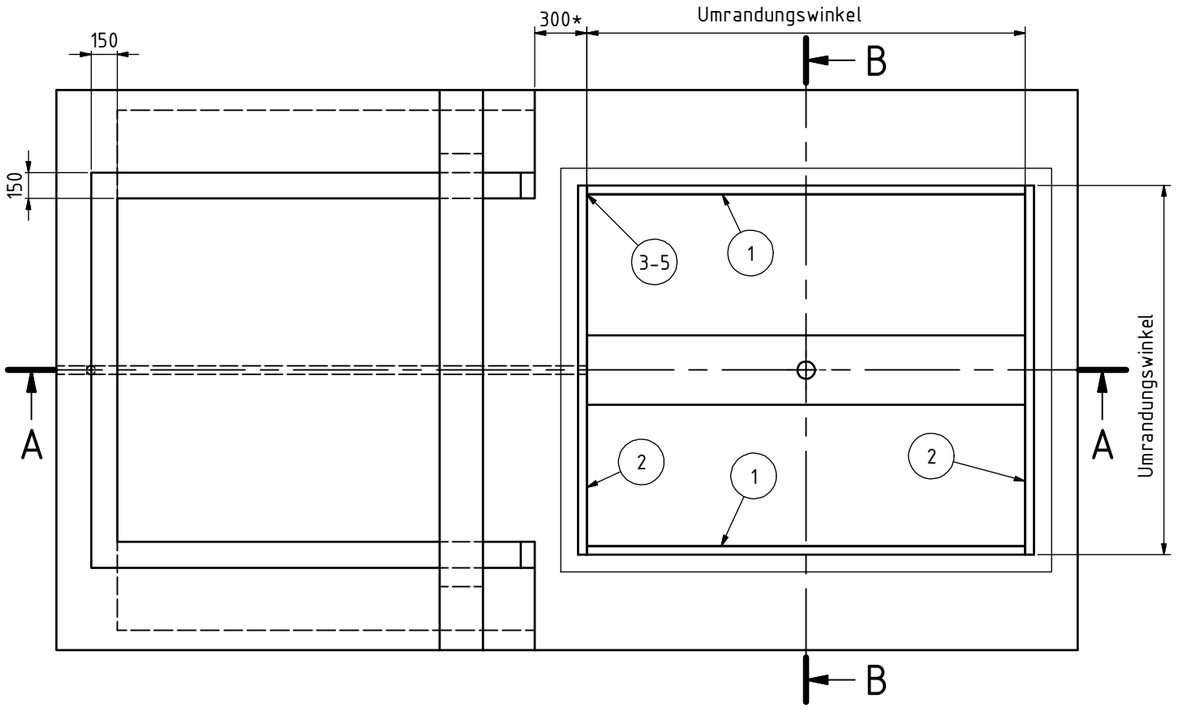

Grubenmasse Verladerampe und Tor

Grubenbreite B2 = B2
Largeur de la fosse

Grubentiefe T2 = T2
Profondeur de la fosse

unterfahrbare Höhe UFH = UFH
Hauteur pour passer au-dessous

Torbreite TB = TB
Largeur de la porte

Torhöhe TH = TH
Hauteur de la porte

Je nach Kanton vorgeschrieben: öldichter Anstrich min. 100mm hoch
enduit résistant à l'huile hauteur mini 100mm suivant exigence cantonale

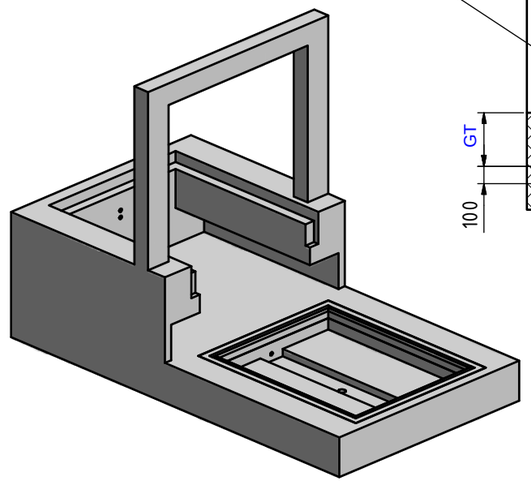

Detail X: Vorschlag Einbau
proposition d'encastrement
Grubenabschluss / finition fosse

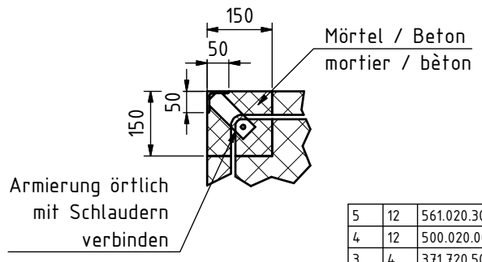

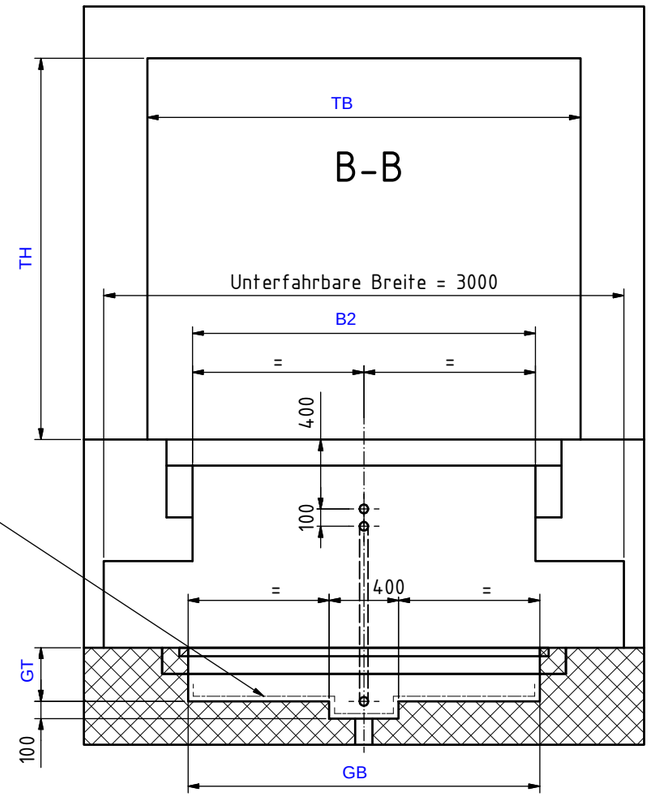

Grubenmasse Hebebühne

Hebebühnenbreite HBB = HBB
Largeur de la plate-forme élévalrice

Hebebühnenlänge HBL = HBL
Longueur de la plate-forme éléevalrice

Grubenbreite GB = GB $^{+10}_{0}$
Largeur de la fosse = HBB + 30 mm
mit Verladeblech/avec tôle de chargement = HBB + 100 mm

Grubenlänge GL = GL $^{+10}_{0}$
Longueur de la fosse = HBL + 30 mm
mit Verladeblech/avec tôle de chargement = HBL + 100 mm

Grubentiefe GT = GT $^{+10}_{0}$
Profondeur de la fosse

Rampenhöhe RH = RH
Hauleur du quai

Pos	Anz	Artikel-Nr.	Beschreibung	Dimension	L
5	12	561.020.3003	Sperrkantscheibe	M8	
4	12	500.020.0045	6kt-Schraube ohne Schaft	M8x16-8.8 ISO 4017	
3	4	371.720.5072	Verbindungswinkel zu Umr.	60x40x6	
2	2	371.720.5043	HB-Umrandung	HB-Umrandungswinkel 50/50/5	
1	2	371.720.5043	HB-Umrandung	HB-Umrandungswinkel 50/50/5	

VR- Masstabelle

Typ-Code	VR-Breite	VR-Tiefe	B2	T2
VR 1919-	1900	1900	1980	1910
VR 1924-	1900	2400	1980	2410
VR 2224-	2200	2400	2280	2410
VR 2424-	2400	2400	2480	2410
VR 2230	2200	3000	2280	3010
VR 2240-	2200	4000	2280	4010
VR 2250-	2200	5000	2280	5010

Alle Masse in mm, Alles Fertigmasse
toutes les dimensions en mm, dimensions finales

Mass, Lot- und Diagonalabweichung max +/-5mm
dimensions en diagonales avec fil à plomp +/-5mm

Massstab / Scale: 1:25
Gewicht / Mass: 0.000 kg
Produktetyp / Producttyp: 720 Verladerampen / Hebebühnen
Erstellt / Drawn: smc 16.02.2017
Erstfreigabe / Approved: smc 16.02.2017
Beschreibung / Title: HB-VR Aussparungsplan
Dimension: Typ J1;VR mit Innentor

Rev.	CzV-Nr.	Dat.	Gen.
01	F	16.02.2017	smc
02	F	05.10.2017	dra

Ursprung / Origin
Ersatz für / Replacement for
Blatt-Nr. / Page no.: 1 / 1
Format: A2
Artikel-Nr. / Article code: 271.700.0110
Zeichnungs-Nr. / Drawing no.: S-248205
Revision: 03

© Gilgen Logistics